Filtros

GeoFilter Dust

El GeoFilter Dust puede aplicarse como complemento de los sistemas de extracción existentes. Esta separación preliminar está pensada para ser incorporada en el sistema de canales, donde se requiere una filtración separada, por ejemplo en rectificadoras, lijadoras de banda, etc. para la protección del ventilador de extracción. La capacidad de extracción del preliminar.

La estera filtrante está montada en un casete retráctil. Cuando se activa el casete, el filtro se limpia mediante un sistema de cepillos incorporado. A continuación, el polvo puede vaciarse en un cubo de basura o en un cubo a través de la compuerta deslizante.

La caja del filtro está ejecutada en acero recubierto de poliéster y galvanizado.

Área efectiva de filtrado: 0.22 m^2

Eficiencia de la separación: 85% v. 0,3µm(Eu3)
95% v. 0,3µm(Eu5)

Para las rectificadoras más antiguas, que no pueden ser equipadas con rama de aspiración, recomendamos el ASA-3 o el MINI-Arm con campana de aspiración de ø100 mm, por ejemplo.

Dimensiones

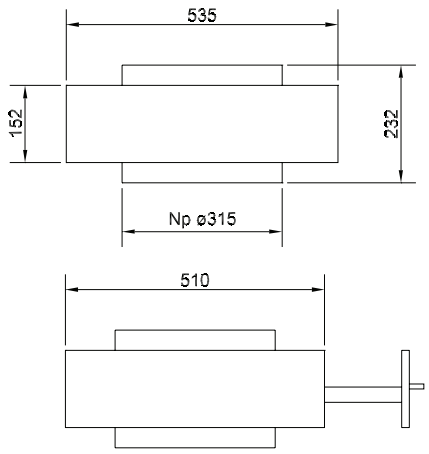

Accesorios

15-035	Filtro de repuesto EU5
15-036	Filtro de recambio EU3
56-074	Reducción MF315/Np160
56-075	Reducción MF315/Np200
61-086	Amortiguador deslizante ø160 mm

GeoFilter Dust

Tabla de pedidos
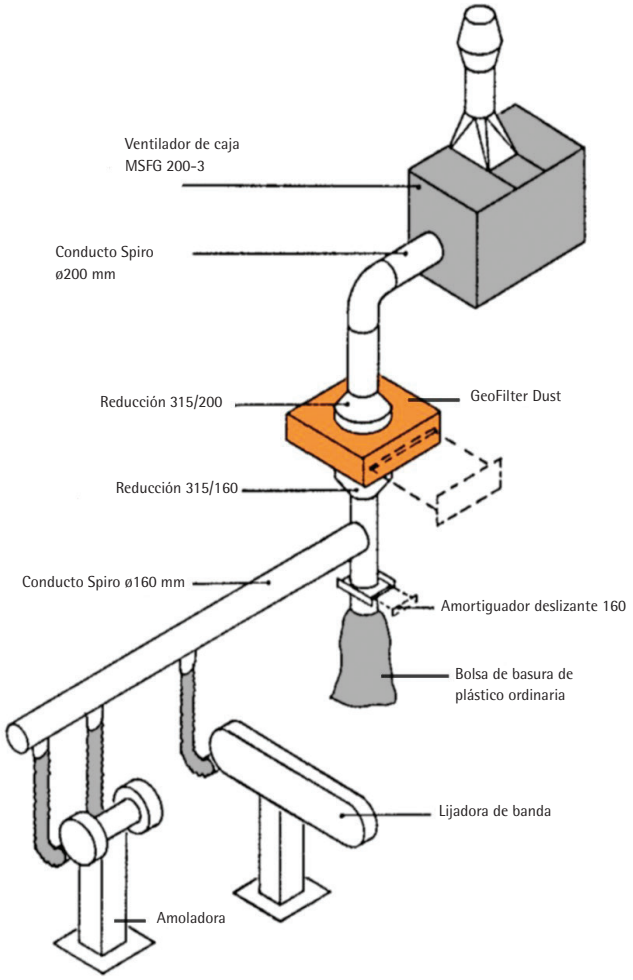
15-051	Geofilter Dust 500x500mm
15-051A	GeoFilter Dust 500x500mm m/ePM10 50% (M5)